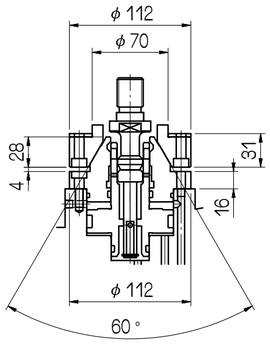

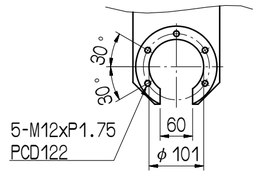

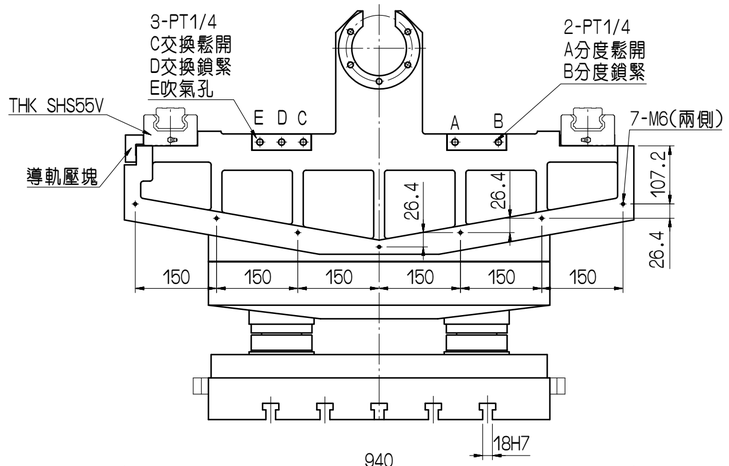

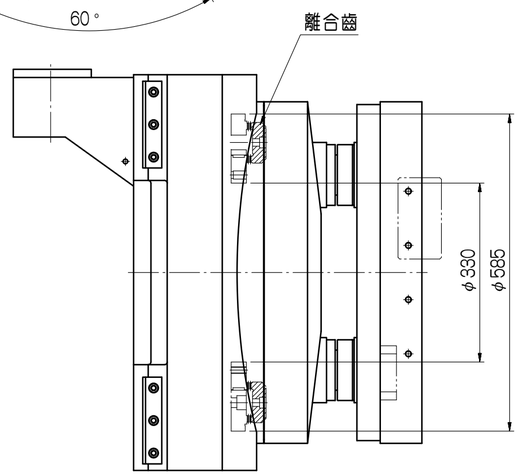

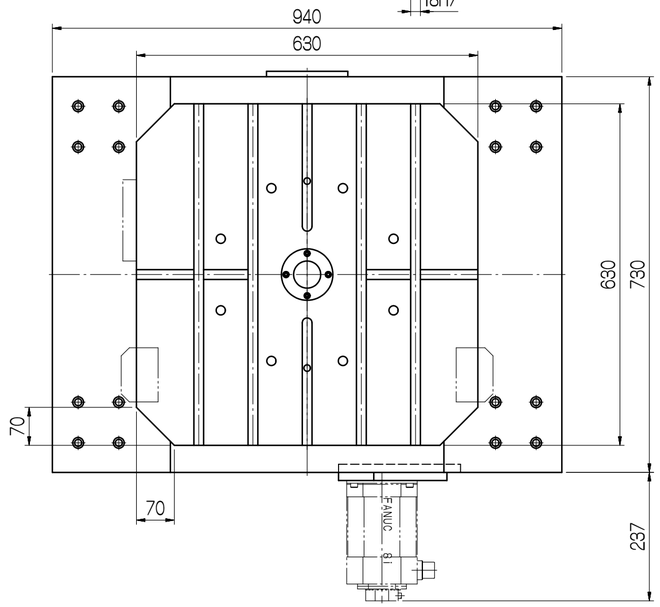

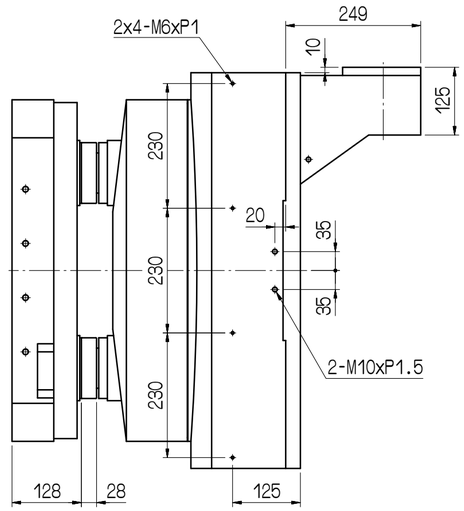

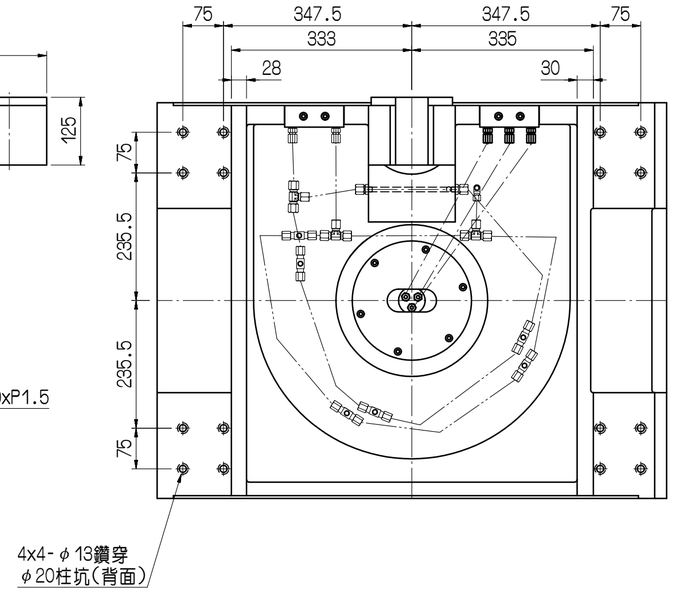

項目 Item	機型 Model	APCI-630RF
工作台尺寸	mm	630x630
主軸孔徑	mm	φ50H7深35
總高度	mm	754
伺服馬達(AC)	FANUC	α8i
總減速仃		1:180
最小分度單位	degree	1°
工作台面最高轉速		11.1
分割精度	arcsec	±4
重覆精度	arcsec	±2
鎖緊力	Kg-m	600
允許切削力	Kg-m	400
最大工件負載	Kg	1200
盤面眞平度		0.02
盤面與底座平行度		0.02
盤面交換相互度		0.02

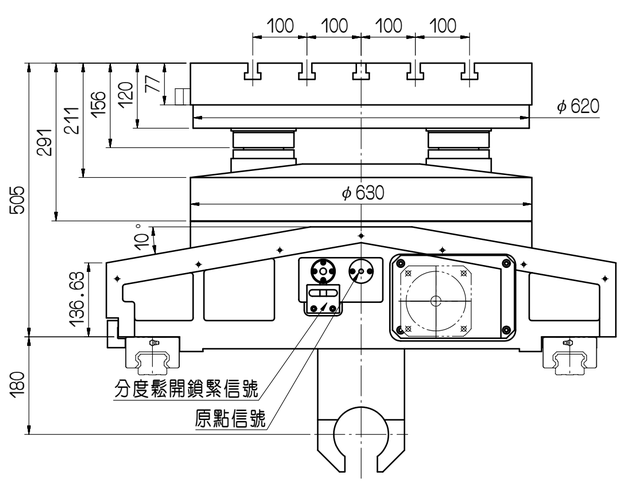

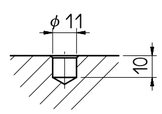

B剖視(1:2)

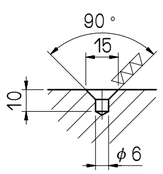

A剖視(1:2)

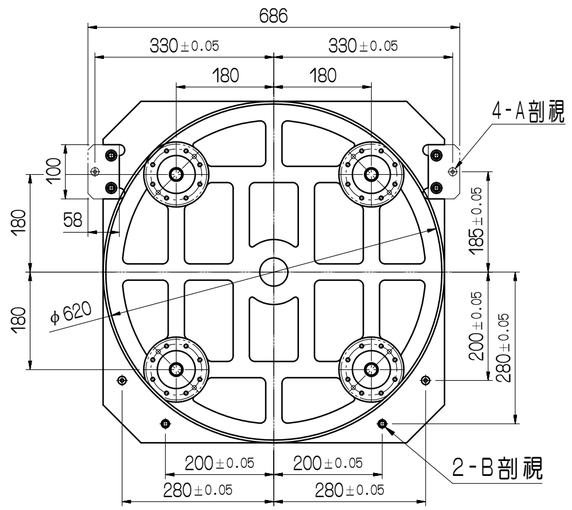

編號	更改內容	更改者	日期

審核 | 繪圖 鐘漢承 | 日期 100930 | APCI-630RF

切削加工一般公差 (mm)

尺寸區分	容許差
0.5以上-6(含)以下	±0.05
6以上-30(含)以下	±0.1
30以上-120(含)以下	±0.15
120以上-315(含)以下	±0.2
315以上-1000(含)以下	±0.3
1000以上-2000(含)以下	±0.5

適用機型 | 件號 | 數量 | 備註

單位 mm | 圖名 外觀尺寸圖 | 材質

比例 1:8 | 品號 APCI630RF-01-011A2 | 張次 1-1

GSA 旭陽國際精機股份有限公司
TEL:04-25377888 FAX:04-25368899